ZF EC+

Kurzinformation

Ersatz-Luftfilter ZF EC+ mit Filterwechselanzeige für die Abdeckung ER-A des Ventilatoreinsatz ER, Filterklasse G2, 5 Stück

Artikelnummer	0093.0610

Technische Daten

Einbaulage	senkrecht / waagerecht
Gewicht	0,00236 kg
Filterklasse	G2
Breite	160 mm
Höhe	160 mm
Tiefe	9 mm
Umgebungstemperatur	40 °C
Verpackungseinheit	5 Stück
Sortiment	B
GTIN (EAN)	4012799936107
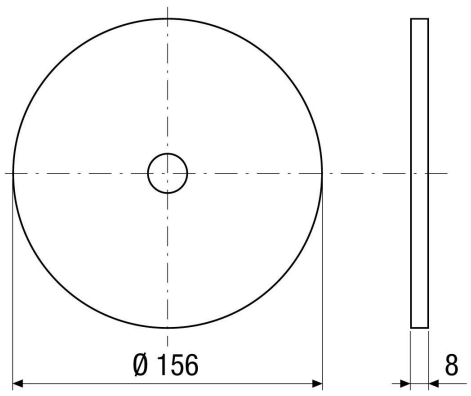
Maßzeichnung [mm]